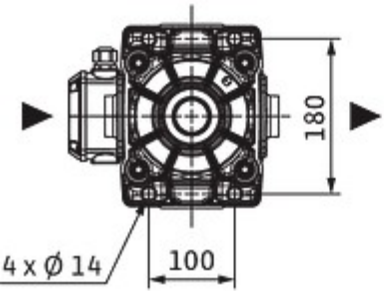
180
4 x Ø 14
100

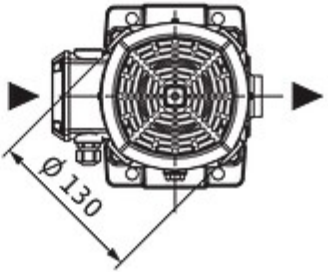
Ø 130

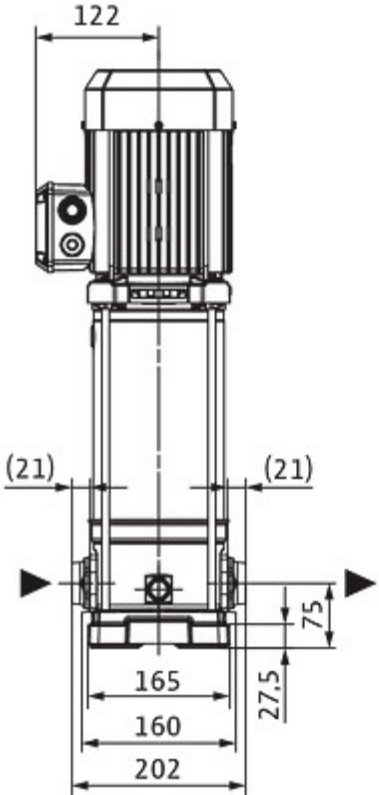
122
(21)
(21)
75
27,5
165
160
202

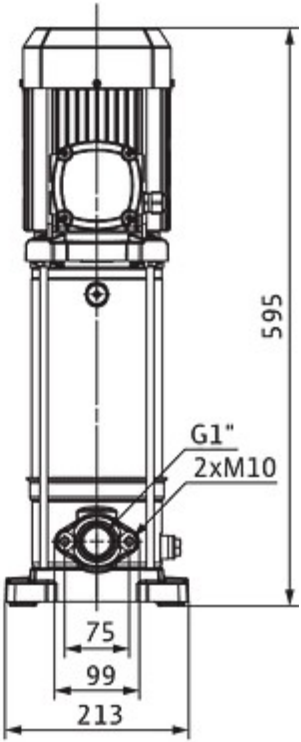
595
G1"
2xM10
75
99
213